Märktejp 80 mm



TEKNISKA SPECIFIKATIONER

Total bredd (B)	80 mm
Längd	500000 mm
Tjocklek	0,03 mm
Material	Polyeten (HDPE)

MÅTT

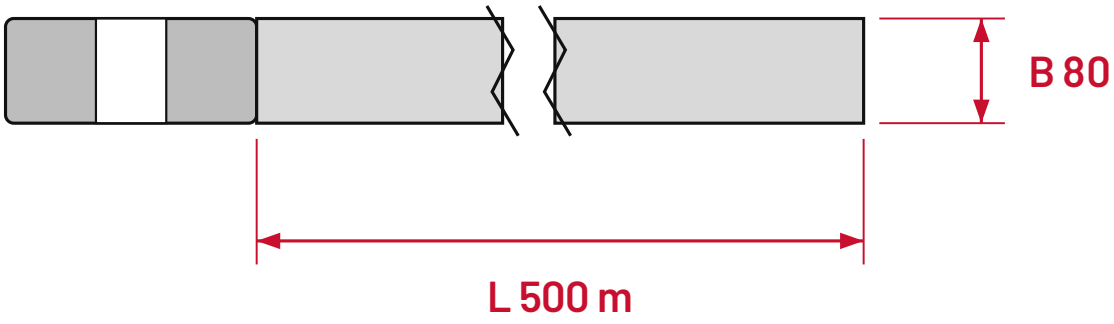

mm

B Total bredd **L** Längd
Alla mått i mm

VARIANTER

Art.nr	Färg	Färg
10047	Röd/Vit randig	–
100471	Röd/Vit chevron	–
10048	Svart/Gul randig	–
100481	Svart/Gul chevron	–
10065	Vit	Vit
10070	Gul	Gul